FAMED
Żywiec
Member of REINSBERG GROUP

A híres FLARE

A világ legbiztonságosabb képalkotó asztala



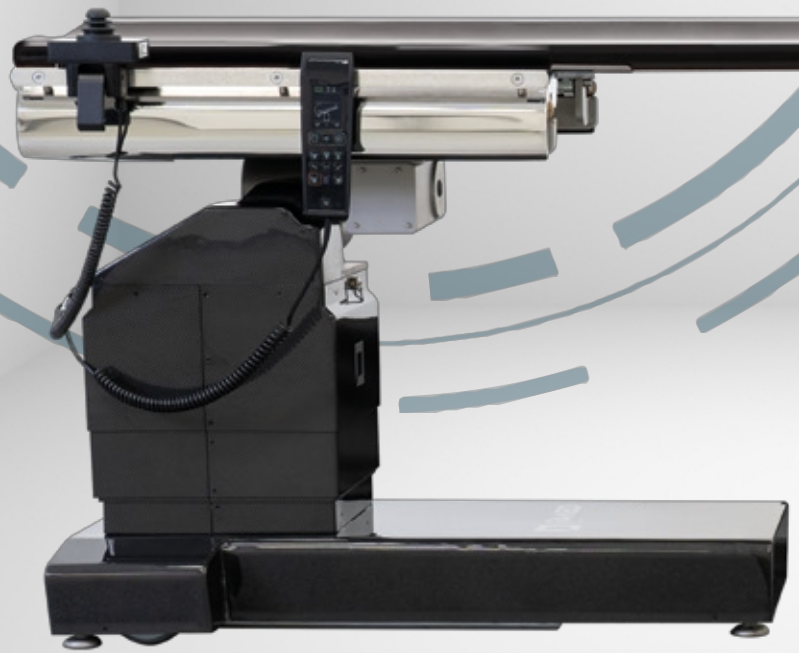

Kiváló képminőség
Biztonságos, minimálisan invazív sebészet



0,33 mm Al

Az asztallap áttetszősége

ÚJ BIZTONSÁGI REKORD

Javítottuk az asztallap áttetszőségi paraméterét, így minden egyes képnél további 8%-kal csökkentettük a sugárterhelést

A híres **FLARE**

A VILÁG LEGBIZTONSÁGOSABB KÉPALKOTÓ ASZTALA

A Famed FLARE asztal ultravékony, teljesen átlátszó, lebegő szénszálas asztallappal rendelkezik. A joystick segítségével könnyen kiválasztható a megfelelő asztalpozíció. Az eltolási, döntési, magasságállítási tartomány és a maximális terhelési paraméterek biztosítják, hogy az asztal alkalmas legyen kardiovaszkuláris, idegsebészeti, urológiai és ortopédiai kezelésekre és műtétekre, valamint a gerincfájdalom kezelésére is.

Munkavédelem

A robusztus kialakítás lehetővé teszi akár **230 kilogrammos** terhelés melletti műtéti beavatkozások elvégzését. A magas átlátszósági érték csökkenti a betegre és az orvosi személyzetre ható sugárterhelést, a **TotalClear™** technológia pedig rendkívül tiszta, artefaktummentes képeket garantál. A kiváló minőségű kerekes rendszer és a távirányítóval négy kinyitható lábbal rögzíthető stabil alap további biztonságot garantál a beteg számára.

Alacsony sugárzáselnyelés – TotalClear™ asztallap

Az ergonómikus, profilozott és vékony **TotalClear™** asztallap teljesen átlátszó a röntgensugarak számára, és teljes egészében kiváló minőségű szénszálból készül. Úgy tervezték, hogy a beavatkozás során a páciensre ható sugárzási dózist a lehető legnagyobb mértékben csökkentse. Ennek köszönhetően az intraoperatív képalkotás biztonságosabb a beteg és a személyzet számára egyaránt. Az asztallapot a **TotalClear™** technológiával gyártják, amely csökkenti a képeken megjelenő torzulások és artefaktok számát, és biztosítja a piacon elérhető legjobb áteresztőképességi értéket – **0,33 mm Al** (alumínium-egyenérték).

Kényelmes munkavégzés

A lap, az alap és az oszlop szénszálas szerkezete lehetővé tette számunkra, hogy még maximális terhelés mellett is a legmagasabb merevségi paramétereket érjük el. Ez segíti a személyzetet abban is, hogy a beteget a megfelelő helyre helyezzék, és könnyebben mozgassák a C-karot. A kiegészítők elrendezése az **InfiniMove™** rendszernek köszönhetően könnyen beállítható. A képalkotó ablak mérete **1661 mm**. A vezetékes **bbSafe™** távirányító segítségével könnyen beállítható a magasság, az oldalirányú dőlés, a Trendelenburg- és a fordított Trendelenburg-pozíciók beállítását, valamint a *lebegő* asztallap működtetését.

Rövidebb kezelési idő

Az asztallap vezérlése biztonságos (háromszintű aktiválási folyamatú), vezetékes **bbSafe™** távirányítóval, **rCover™** vezeték nélküli távirányítóval, vagy az asztal mindkét oldalára felszerelhető speciális joystick segítségével lehetséges. A manipulátor mozgatása közvetlenül befolyásolja az asztallap helyzetét – az *úszó* asztallap megkönnyíti a beteg helyes elhelyezését a C-karhoz igazodva, valamint gyors korrekciót tesz lehetővé a berendezés átpozicionálásakor.

A **híres FLARE** asztal jellemzői

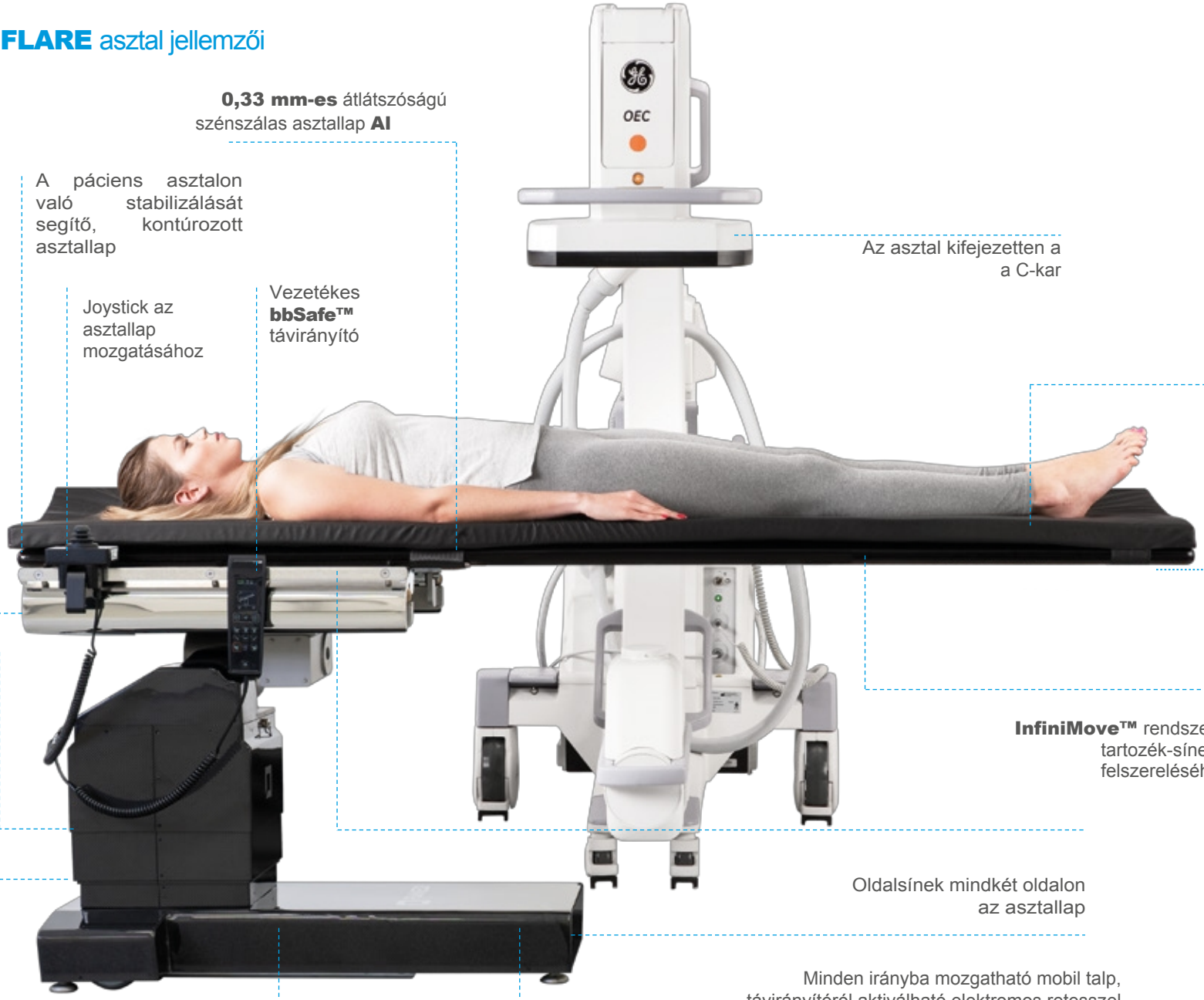

0,33 mm-es átlátszóságú szénszálas asztallap **AI**

A páciens asztalon való stabilizálását segítő, kontúrozott asztallap

Joystick az asztallap mozgatásához

Vezetékes **bbSafe™** távirányító

Az asztal kifejezetten a a C-kar

Kiváló minőségű AISI 304 rozsdamentes acél

Memóriahatású poliuretán matrac, amely ellenáll fertőtlenítőszerekkel szemben

A

f

Tartós **fCharge™** akkumulátorok

InfiniMove™ rendszer további tartozék-sínek felszereléséhez

Oldalsínek mindkét oldalon az asztallap

Minden irányba mozgatható mobil talp, távirányítóról aktiválható elektromos reteszszel

C-kar számára biztonságos és sérülésálló szénszálas oszlop a gyors fertőtlenítéshez

Az alapzat kialakítása megkönnyíti az orvos munkáját, mivel lehetővé teszi, hogy közel kerüljön az asztalhoz

Alacsony profilú, szénszálas talp, amely ütközésmentes működést tesz lehetővé a C-kar

Több mozgásszabadság a **C-kar** számára

Szénszál

A **Famed FLARE** asztal alapja és oszlopa szénszálból készül, ami csökkenti az asztal alkatrészeinek sérülésveszélyét a C-kar irányának vagy az asztallap helyzetének megváltoztatásakor. A szénszál kevésbé érzékeny a nyomás vagy összenyomás okozta sérülésekre, mint a hagyományos rozsdamentes acél alap.

Profilozott talp

Az asztal alapját úgy tervezték, hogy egyesítse a műtőben három nagyon fontos tulajdonságot: a stabilitást, az ergonómiát és a könnyű fertőtleníthetőséget. A „T” betű alakja biztosítja a beteg biztonságát a különböző pozíciók felvétele során, még akkor is, ha az asztal erősen terhelt. Ugyanakkor a **Famed FLARE** alapja keskeny, így a műtét során szabadon lehet mozogni az asztal körül. Ugyanezen okból az alap egy része lejjebb van helyezve, és a padlóhoz legközelebb eső oldalait kontúrozták, hogy több lábtér álljon rendelkezésre. A kiálló részek hiánya lehetővé teszi a C-karral való könnyű és biztonságos munkavégzést.

A C-kar kezelése

Az alacsony talp, a karcsú és profilozott asztallap, a szerkezetben található fémelemek hiánya, a kiváló csúszási paraméterek és a kényelmes joystick biztosítják a C-karral való egyszerű együttműködést a páciens feje felőli oldalon **1661 mm**, a lábai felőli oldalon pedig **650 mm** hosszúságban. Ezen felül a jól beállított magasságállítási tartománynak (**760–1160 mm**) köszönhetően a C-kar a pácienssel együtt lefedi az asztallapot, függetlenül az asztallap tényleges helyzetétől.



Urológia



Ortopédia

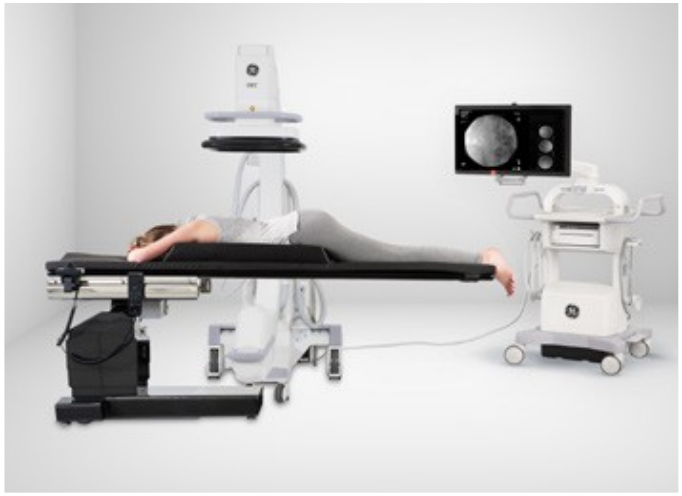

Fájdalomkezelés

Szívsebészet



TotalClear™



TotalClear™

A Famed márka több mint 140 éve létezik, és több mint 74 éve sikeresen működik az orvosi berendezések területén. A **TotalClear™** rendszer hosszú távú projektjeink, prototípus-fejlesztéseink és szénszálas asztallapok tesztelésének eredménye. Ez több száz órányi kísérletezést jelentett a szálak típusával, elrendezésével, összetételével és szerkezetével kapcsolatban. A szakmai mérőintézetekben végzett számos tesztnek köszönhetően a **TotalClear™** rendszer végleges szerkezete és a szénszálak elhelyezésének iránya lehetővé tette számunkra, hogy elképesztő eredményt érjünk el a röntgenáteresztő képesség terén, és csökkentsük a képeken megjelenő artefaktumok számát. A **TotalClear™** képminősége kristálytiszta, és könnyű, biztonságos munkavégzést tesz lehetővé.

Támogatás a képalkotó diagnosztikában

A hosszú távú és alapos tervezési munkának köszönhetően az asztallap lehetővé teszi a páciens testébe behatoló sugárzás dózisának korlátozását; a képalkotáson alapuló téves diagnózis kockázata a minimumra csökken. A **TotalClear**™ technológiával készült asztallap nemcsak nagyon jó áteresztőképességi paraméterrel rendelkezik **(0,33 mm Al)**, hanem mindenekelőtt az ezen az asztallapon készített felvételek nagyon élesek és torzításmentesek (más képalkotó asztallapokhoz képest).

A VILÁG LEGBIZTONSÁGOSABB KÉPALKOTÓ ASZTALA

10%-kal alacsonyabb sugárterhelés a páciens és az orvosi személyzet számára

A tanulmány kimutatta, hogy a ***Famed FLARE*** *asztalon végzett képalkotáshoz alacsonyabb sugárterhelést igényelt, mint az összehasonlítás tárgyát képező másik műtőasztal-modell. Ez természetesen nagyon fontos a kezelések biztonsága szempontjából, mivel így csökkenthető a beteg és a személyzet sugárterhelése. A személyzet és a beteg alacsonyabb röntgensugár-terhelése csökkenti a sugárzással összefüggő betegségek kockázatát”*

– mondta ***Piotr Kułakowski professzor****, MD, Ph.D., a CMKP Kardiológiai Klinika, Grochowski Kórház, Varsó, Lengyelország.*

2018-ban a TotalClear™ asztallap megdöntötte a világrekordot a képalkotás során a páciensre jutó röntgensugár-dózis csökkentése terén. 2021-ben tovább javítottuk saját rekordunkat

a 0,33 mm Al átlátszósági paraméter beállításával. Ez még biztonságosabbá teszi a Famed FLARE asztallapot a betegek és az orvosi személyzet számára. Ez további 8%-os előrelépés!

A vizsgálat során egy **GE OEC Elite CFD** C-karos rendszert használtak a beteg felső végtagjának vizsgálatára, miután a radius szárának törését (S52.3) ORIF-lemezzel rögzítették. A végtagot az asztallapra helyezték, 38 cm-re a C-karos rendszer képerősítőjétől, pontosan a keret közepén. A készülék 0,0077 Gycm² (0,0175 mGy) dózist mért a Famed FLARE asztal esetében, míg 0,0085 Gycm² (0,0193 mGy) dózist egy másik vezető márka képalkotó asztalánál, amely az összehasonlítás tárgyát képezte.

Apró dolgok
, amelyek fontosak

Joystick

A kényelmesen használható joystick lehetővé teszi az asztallap pontos mozgatását bármely irányba; emellett lehetőséget nyújt az asztal pozíciójának nullázására is. A joystick funkció aktiválásához használt kettős mechanizmusnak köszönhetően kizárható az asztallap véletlen elmozdulása. A gyorscsatlakozó segítségével a manipulátor az asztallap mindkét oldalára felszerelhető.

Levehető matrac

A páciens kényelme érdekében az asztal 40 milliméter vastag, antisztatikus, felfekvésgátló tulajdonságokkal rendelkező és „memóriahatású” matraccal van felszerelve. A matrac ellenáll a fertőtlenítőszereknek, amit a minőség-ellenőrzés során elvégzett alapos laboratóriumi vizsgálatok és az anyaggal kompatibilis vegyi anyagok listája is igazol. A matracot rögzítőöves rendszer tartja a helyén.

fCharge™ akkumulátor

Az asztal talapzatába beépített akkumulátor lehetővé teszi a kezelések biztonságos elvégzését anélkül, hogy állandó csatlakozásra lenne szükség az áramellátáshoz, a nagy akkumulátor-kapacitás pedig ritkább töltést tesz szükségessé. Az asztalhoz állandóan csatlakoztatott tápkábel hiánya megkönnyíti a C-kar mozgatását, és nagyobb biztonságot nyújt a műtőben tartózkodók számára. Az **fCharge™** akkumulátorok gyors töltője, az akkumulátor töltöttségi szintjét jelző százalékos kijelzővel kombinálva, megkönnyíti az asztal töltésére szánt szünetek tervezését.

Könnyen tisztítható

A **Famed FLARE** asztal gyártásához használt legmagasabb minőségű szénszál és korrózióálló AISI 304 rozsdamentes acél rendkívül modern és tartós kombinációt alkot. Mindkét anyagot laboratóriumi tesztek alapján fejlesztették ki, amelyek biztosítják a tisztító- és fertőtlenítőszerekkel szembeni magas ellenállást, lerövidítve ezzel az asztal műtéti előkészítéséhez szükséges időt.

Kiegészítők

Az asztal számos speciális Famed Żywiec kiegészítővel, valamint speciális neurológiai és ortopédiai rögzítőkkel vagy gél pozícionálókkal is használható. A kiegészítő felszerelések teljes listája műszaki leírással együtt megtalálható a műtéti asztalok kiegészítői katalógusában.

Átlátszó terület

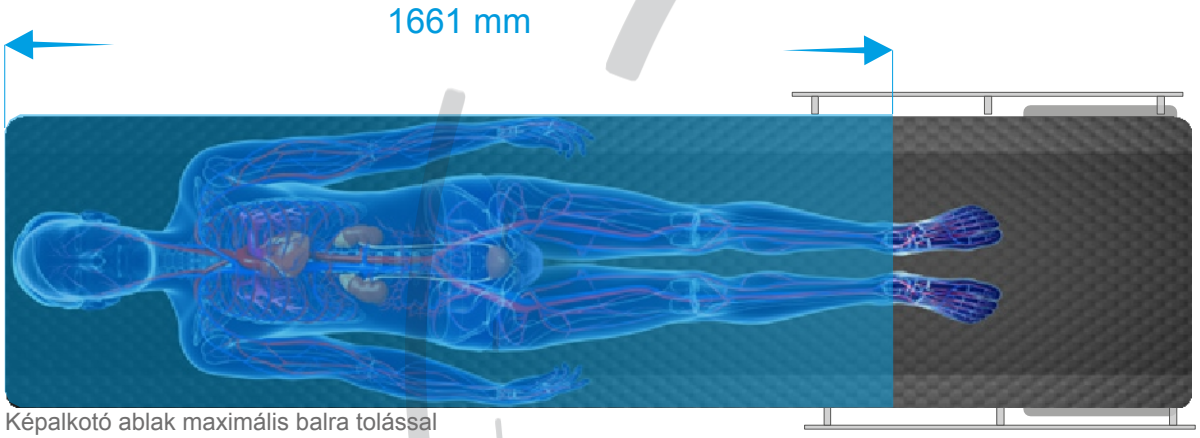

Képalkotó ablak maximális balra tolással

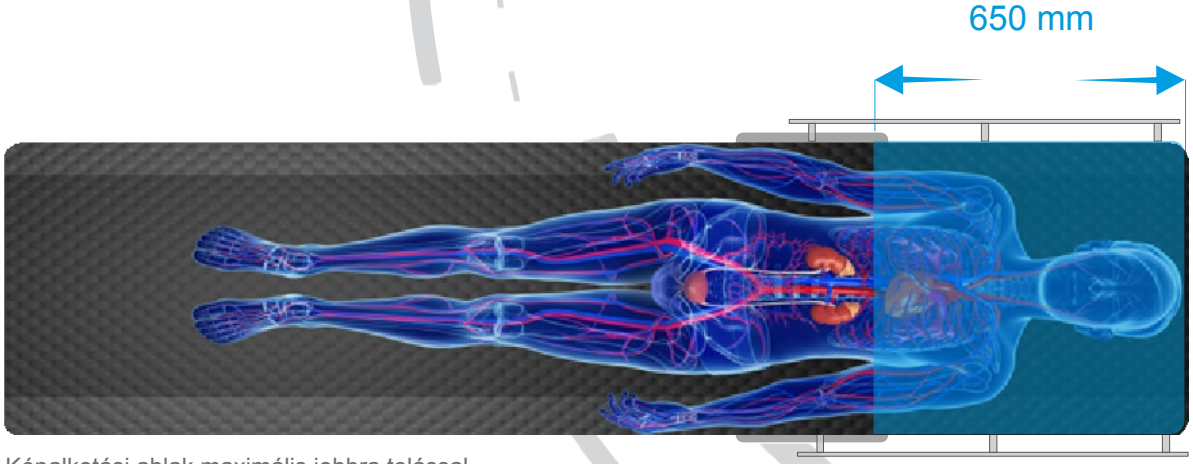

Képalkotási ablak maximális jobbra tolással

Jellemzők:

- Az asztallap jelenleg a piacon elérhető legjobb röntgensugár-áteresztő képességi paraméterrel rendelkezik **0,33 mm** Al (alumínium-egyenérték);
- A rendelkezésre álló képalkotási terület a legszélső hosszanti eltolási pozíciókban rendre **1661 mm** (1901 mm-re bővíthető) és **650 mm**;
- 360°-os képalkotó ablak **1462 mm**-es (1702 mm-re bővíthető);
- Az asztallap hossza **2200 mm**, ami lehetővé teszi a magas testű betegek egyszerű operálását;
- A C-karos monitorozás a páciens testének teljes hosszán lehetséges.

49%

A megkérdezett lengyelek 49%-a aggódik a röntgensugarak testre gyakorolt káros hatása miatt.

AZ EMBEREK FÉLNEK A SUGARZÁSTÓL

A TNS OBOP által 2014-ben a Phillips megbízásából elvégzett „A lengyelek a röntgensugárról” című felmérés szerint a válaszadók 49 százaléka hajlandó lenne többet fizetni a vizsgálatért, hogy csökkentse a röntgensugár testére gyakorolt hatását. A válaszadók 90 százaléka számára fontos kérdés a sugárterhelés, a sugárvédelem és a röntgenvizsgálatok gyakorisága. A röntgenvizsgálatokkal kapcsolatos veszélyek és nehézségek közül a válaszadók elsősorban a sugárzás káros hatásait említették (41%), de a lengyel kórházakban található elavult vagy hiányzó berendezéseket is (39%).

Az asztal rendelkezésre álló **pozíciói**

Trendelenburg és
fordított Trendelenburg



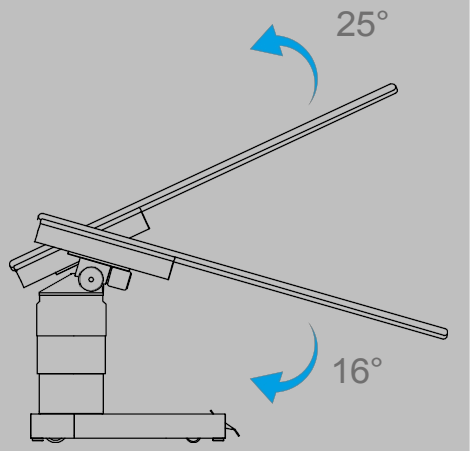

Magasságállítás



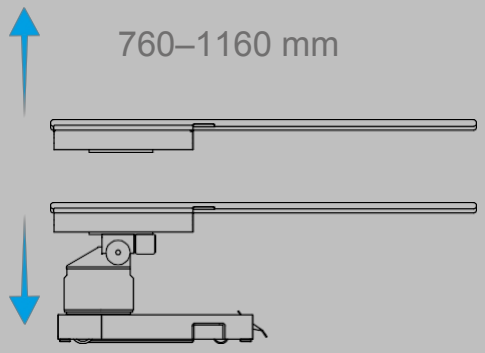

Oldalirány
ú **dőlés**



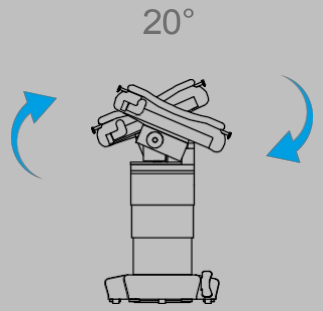

Elmozdítás – ***lebegő*** asztallap



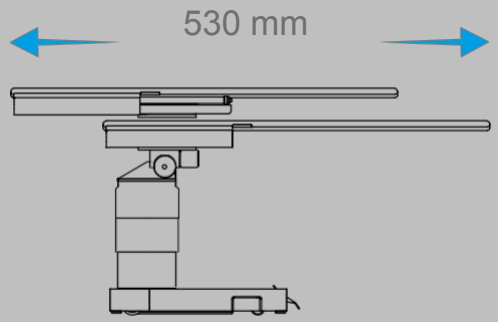

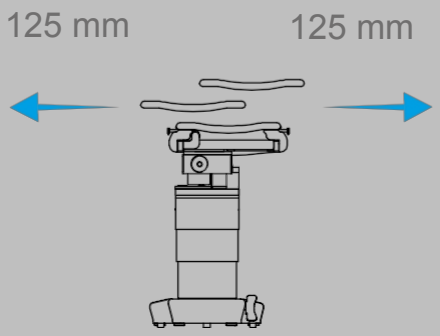

Asztali **mozgások**

Joystick segítségével végzett mozgatások

Az asztal egyedülálló szerkezete lehetővé teszi az asztallap elmozdítását úgy, hogy közben a hosszanti és oldalirányú dőlésszögek változatlanok maradnak. A **TotalClear™** asztallap kényelmes mozgatását az intuitív joystick teszi lehetővé.

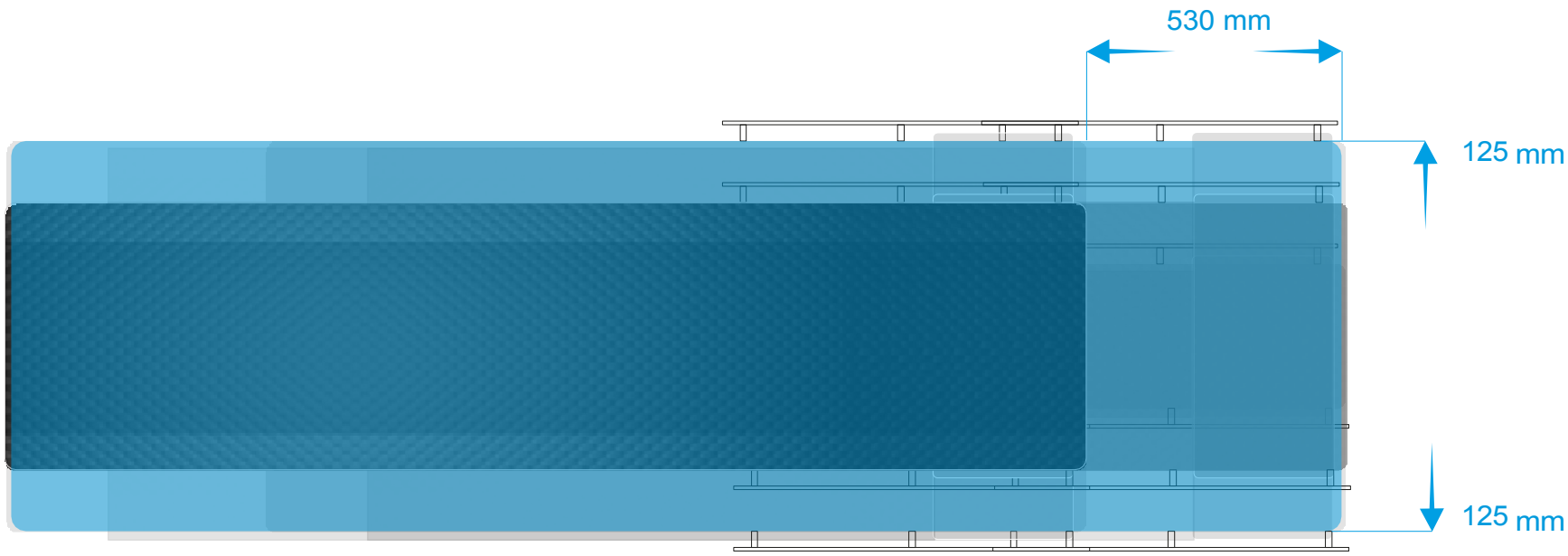

- Az oldalirányú eltolás lehetővé teszi az asztal **125 mm-es** elmozdítását mindkét irányba.
- A hosszirányú eltolással az asztallap összesen **530 mm-rel** mozgatható.
- A joystick segítségével megváltoztatható a funkció iránya, ha azt az asztallap másik oldalára viszik.
- A joystick két gombbal rendelkezik az asztal magasságának szabályozásához, valamint egy további „nulla” pozíció gombbal.

A termékben alkalmazott technológiák:

fCharge™

A Famed Żywiec termékeit tápláló összes akkumulátorcellát gondosan válogatjuk ki egy megbízható beszállítótól, akivel már évek óta együttműködünk. Minden **fCharge™** akkumulátorcellát egy külső cégnél ellenőriznek, majd gyárunk több technológiai részlegén is számos tesztnek vetik alá. A termékeinkben használt **fCharge™** gyorstöltő technológia lehetővé teszi a szükséges mennyiségű áram gyors biztosítását az első kezelések elvégzéséhez. A garantáltan legalább több tucat teljes működési ciklus biztosítja a biztonságot minden orvosi beavatkozás során.

rCover™

A műtőasztal vezeték nélküli távirányítója olyan létesítmények számára jelent opciót, ahol a maximális kényelemre és használhatóságra van szükség. Ez a vezérlő a vezetékes távirányító összes funkcióját kínálja, valamint egy nagy teljesítményű akkumulátort és egy vezeték nélküli töltővel ellátott dokkolóállomást. **A bbSafe™** és az **rCover**™ technológiával van felszerelve – beépített védelemmel a műtő közelében működő egyéb vezeték nélküli eszközökkel való interferencia ellen. A rendszer részét képezi továbbá egy speciális asztal, valamint a távirányító párosítási eljárása és a megfelelően kiszámított jelerősség-korlátozás.

InfiniMove™

Az asztallap speciális rögzítési rendszerrel rendelkezik a kiegészítők fokozatmentes felszereléséhez. Az **InfiniMove™** adapterek fő jellemzői a berendezés szerelési helyének megváltoztatására nyújtott lehetőség, valamint a sínek gyors leszerelése (hogy azok ne zavarják a beavatkozást, és ne okozzanak zavarokat a képalkotás során). Az adapterek végein reteszek találhatók, amelyek megvédik a kiegészítőket a véletlen leszereléstől.



bbSafe™

Vezetékes távirányító 2,8 hüvelykes, IPS technológiájú kijelzővel, amely lehetővé teszi a pozíció gyors és pontos megváltoztatását, valamint a beállítási értékek valós idejű előnézetét. A betegek biztonsága érdekében kifejlesztettük a **bbSafe™** rendszert – hármas védelmet a véletlen pozícióváltoztatás ellen, valamint figyelmeztetést a magas energiafogyasztás esetén. Egy beállítható tétlen idő letelte után a távirányító automatikusan készenléti üzemmódba vált. Ezen felül az ágy pozíciójának megváltoztatása kétlépcsős folyamat: a kezelő először a mozgás kategóriájának megfelelő gombot nyomja meg, majd a következő lépésben adja meg az irányra vonatkozó információt. Ezen felül a **bbSafe™** rendszer figyelmezteti a felhasználót, ha az asztal mozgatása nagy terhelést ró az akkumulátorcellákra – ez lehetővé teszi az energiafogyasztás előrejelzését és az akkumulátor töltésének ennek megfelelő tervezését. A távirányító megfelel az IP54 szabványnak.

TotalClear™

A TotalClear™ a szénszálas asztallapok különböző prototípusainak évekig tartó tervezése, valamint a szálak típusával és elrendezésével végzett kísérletek eredménye. Egy professzionális mérőintézetben végzett kiterjedt kutatásoknak köszönhetően **a TotalClear™** rendszer végleges szerkezete és a szálak elrendezésének iránya lehetővé teszi a képeken megjelenő műtermékek számának csökkentését. Ennek eredményeként a képalkotáson alapuló téves diagnózis kockázata a minimumra csökken. **A** TotalClear™ technológiával készült asztallap nemcsak kiváló fényáteresztő képességgel rendelkezik, hanem mindenekelőtt segít olyan képek elkészítésében, amelyek rendkívül élesek és torzításmentesek. Ez biztosítja a diagnosztikai megbízhatóságot és minden mozdulatának biztonságát. A **TotalClear™** technológiával készült asztallap nem tartalmaz keresztgerendákat (keret nélküli szerkezet). Egyetlen, 360°-os fényáteresztő képességű szénszálas lemezből készül.

InteliProtectPlus™

Az InteliProtectPlus™ technológiával készült műtőasztalok korrózióálló AISI 304 rozsdamentes acélból készülnek (az európai szabványok szerint X5CrNi18-10 / 1.4301). Magas nikkel- és krómtartalmának köszönhetően kiváló korrózióállósággal rendelkezik. Az acél további védelme érdekében elektropolírozási és passziválási eljárást is alkalmazunk. Az elektropolírozás olyan eljárás, amelynek célja a szennyeződések eltávolítása, az acélfelület simítása és a korrózió ellen védő megfelelő passzívréteg helyreállítása. Az **InteliProtectPlus™** technológiának köszönhetően krómatomok rakódnak le termékeink acélfelületein, és szerkezetük keményebbé válik. Ezen felül a sima és fényes felület garantálja a könnyű fertőtlenítést és a termék tisztaságának fenntartását. Emellett segít megvédeni a terméket a portól és a szennyeződésektől is. Az **InteliProtectPlus™** technológiával ellátott acélfelületek akkor is védve maradnak, ha a felület megkarcolódik – amikor a légköri oxigén eljut a sérült helyre, passziválás lép fel, és kizáródik a korrózió kockázata. Mint az egyetlen műtőasztal-gyártó, termékeink belső szerkezeti elemeit cinkalapú védőréteggel is védjük.



TMűszaki adatok

FLARE (SU-07)

Az asztal teljes hossza és szélessége	2200 x 649 mm
Asztallap szélessége	540 mm
A matrac vastagsága	40 mm
Az asztallap magasságának állítása	760 – 1160 mm
Trendelenburg/fordított Trendelenburg pozíció	16° / 25°
Oldalirányú dőlésszögek	20°
Az asztallap hosszirányú eltolása	530 mm
Oldalirányú eltolás	± 125 mm
A TotalClear™ asztallap áttetszősége	0,33 mm Al
Maximális terhelés	180 kg (230 kg – opcionális)
Tápellátás	120/230 V ~ 50/60 Hz
Védelmi osztály	IP-X4
Akkumulátoros tápellátás	24 V DC

Management System ISO 9001:2015 EN ISO 13485:2016 +AC:2018+A11:2021 www.tuv.com ID 9000037697

EU Gyártási hely MAGYARORSZÁG

UNEP IE CLEANER PRODUCTION FRAMEWORK CZYSTSZA PRODUKCJA

83/2026/04/5. kiadás. A Famed Żywiec fenntartja a jogot, hogy a terméket és a műszaki adatokat a technikai fejlődésnek megfelelően módosítsa. Az ebben az anyagban szereplő összes illusztráció és fénykép kizárólag tájékoztató jellegű, és nem feltétlenül tükrözi a késztermékét. A fényképeken látható személyek nem egészségügyi szakemberek. Ők modellek. A katalógusban bemutatott berendezéseket egészségügyi intézményekben, a használati útmutató előzetes áttekintését követően, felhatalmazott személyek használhatják.

FAMED Żywiec

Member of REINSBERG GROUP

Famed Żywiec Sp. z o.o.
ul. Fabryczna 1
34-300 Żywiec,
Lengyelország

Iroda:
tel.: +48 33 866 62 00 sek-retariat@famed.com.pl

Export:
tel.: +48 33 866 63 75
export@famed.com.pl www.famed.com.pl